~~Beställningsbekräftelse~~

Måttblad expandertapp

Dat:	
Kundnr	
Projektnr	

Tillverkare		Modell	
Chassie.nr		År	

Företag		Org.nr/P-nr	
Adress		Beställare	
Postnr		Tele	
Ort		Mobil	
Land		Mail	

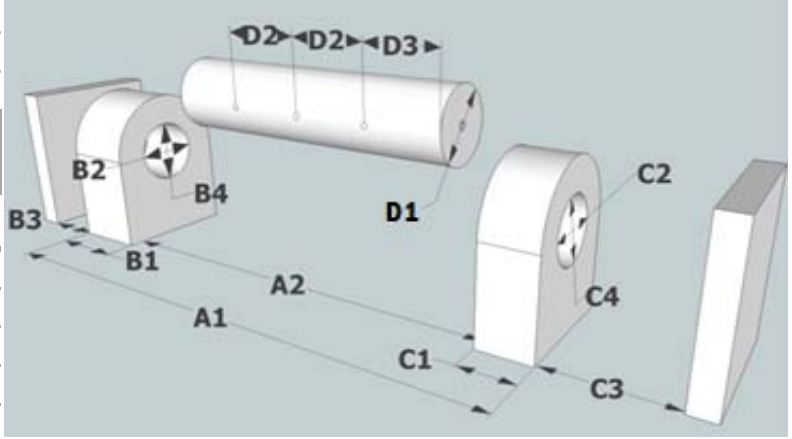

Nr	St	Bild	D1	A1	B1	A2	C1	B2	B4	C2	C4	B3	C3	D3	D2	D2	Kommentar, Pris/st ex moms

Beskrivning av mätning: Skriv in tillverkarens uppgifter. På baksidan hittar ni en bild som stämmer överens med din maskin, skriv in bildnr i tabellen för att identifiera tappens nummer (Nr) se tabell. Kontrollmät på er maskin och fyll sedan i uppgifterna i tabellen. Skulle inte bilden stämma överens med er maskin kan ni utesluta tappnr. Alternativt sända oss en bild som ni märker upp med tappnr, eller att vi via telefon kan bestämma tappnr med hjälp av er bild.

- D1, Ange originalaxelns diameter.
- A1, Mät infästningens totala yttermått. Från utsida av första fästörat till utsidan av motsatt fästöra. Räkna bort ev infästningsdetaljer, (påsvetsade rörhylsor etc.)
- A2, Mät invändigt mellan öronen.
- B1 och C1, Mät tjockleken på respektive infästningsöra.
- B2, B4,C2 och C4, Inspektera infästningsöronens hål för att se om det är några grader som måste slipas bort. Mät sedan hålet på två ställen, 90° mot varandra, för att kon-trollera hur ovalt hålet är. Kontrollera även örat axiellt för att se så inte hålet är koniskt.

Överstiger ovaliteten eller koniciteten 1,5mm kontakta Mortec AB för vidare instruktioner. Om det sitter orginalmonterade stålbussningar i öronen skall dessa de-monteras innan mätning för att ersättas med överdimensionshylsor.

- B3 och C3, Mät ev avstånd till fast eller rörligt hinder. Om avståndet är mindre än 100mm ange måttet.
- D3 Mät avståndet från den ända på tappen som smörjnippeln sitter i, till första smörj-hålet på tappens sida.
- D2, Om det är fler än ett smörjhål. Mät avståndet mellan de olika smörjhålen. Alternativ: Mät avstånd från ytterkant på fästörat till centrum smörjhålet.

Förrådsgränd 1
932 52 Bureå
Tele: +4691056666
Fax: +4691056656

www.mortec.se
info@mortec.se

Org.nr:556745-0464
Bg:5278-8676

Beställningsbekräftelse

Måttblad expandertapp

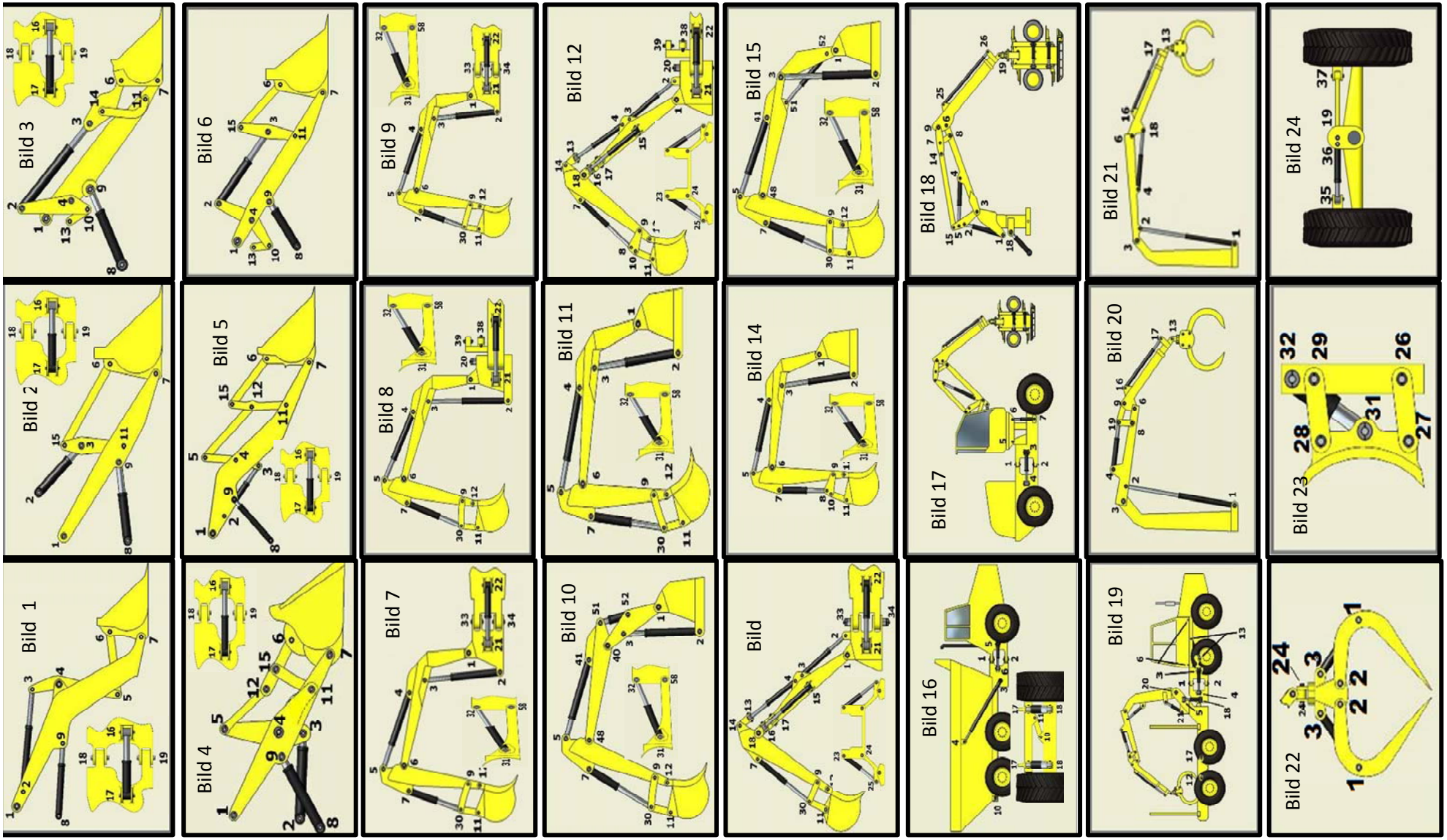

Förrådsgränd 1
932 52 Bureå
Tele: +4691056666
Fax: +4691056656

www.mortec.se
info@mortec.se

Org.nr:556745-0464
Bg:5278-8676